English
Deutsch
Français
Español
Italiano
Português Brasileiro

SunTech® CT50™
BP + VITALS

Wall Mount Instructions

BP+Vitals

507 Airport Boulevard, Suite 117
Morrisville, NC 27560-8200 USA
Tel: + 1.919.654.2300
1.800.421.8626
Fax: + 1.919.654.2301
SunTechMed.com

EC REP
EMERGO Europe
Prinsessegracht 20
2514 AP The Hague
The Netherlands

105 HuanGuan South Road, Suite 15 2~3/F
DaHe Community Guanlan,
LongHua District, Shenzhen
GuangDong PRC 518110
Tel.: + 86-755-2958 8810
+ 86-755-29588986 (Sales)
+ 86-755-29588665 (Service)
Fax: + 86-755-2958 8829
SunTechMed.com.CN

SunTech Medical®
The Difference in Clinical Grade®

MD

CE

82-0408-01-RevB

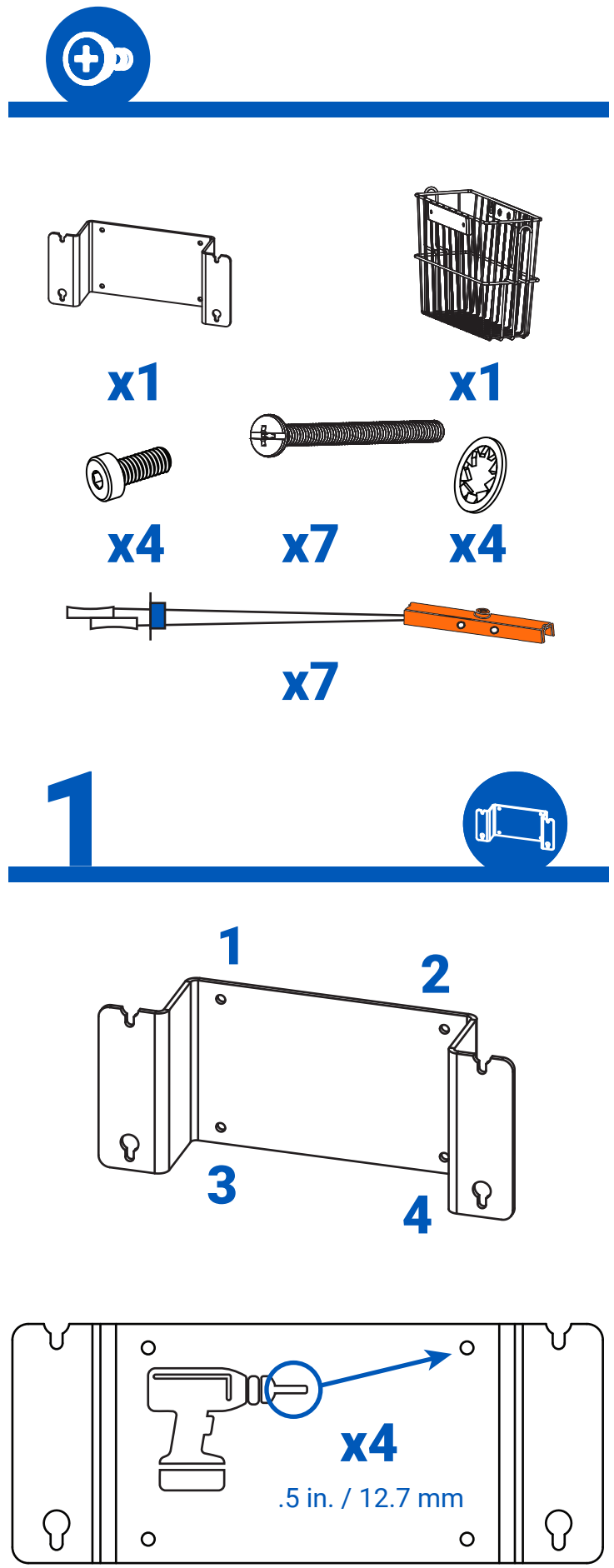

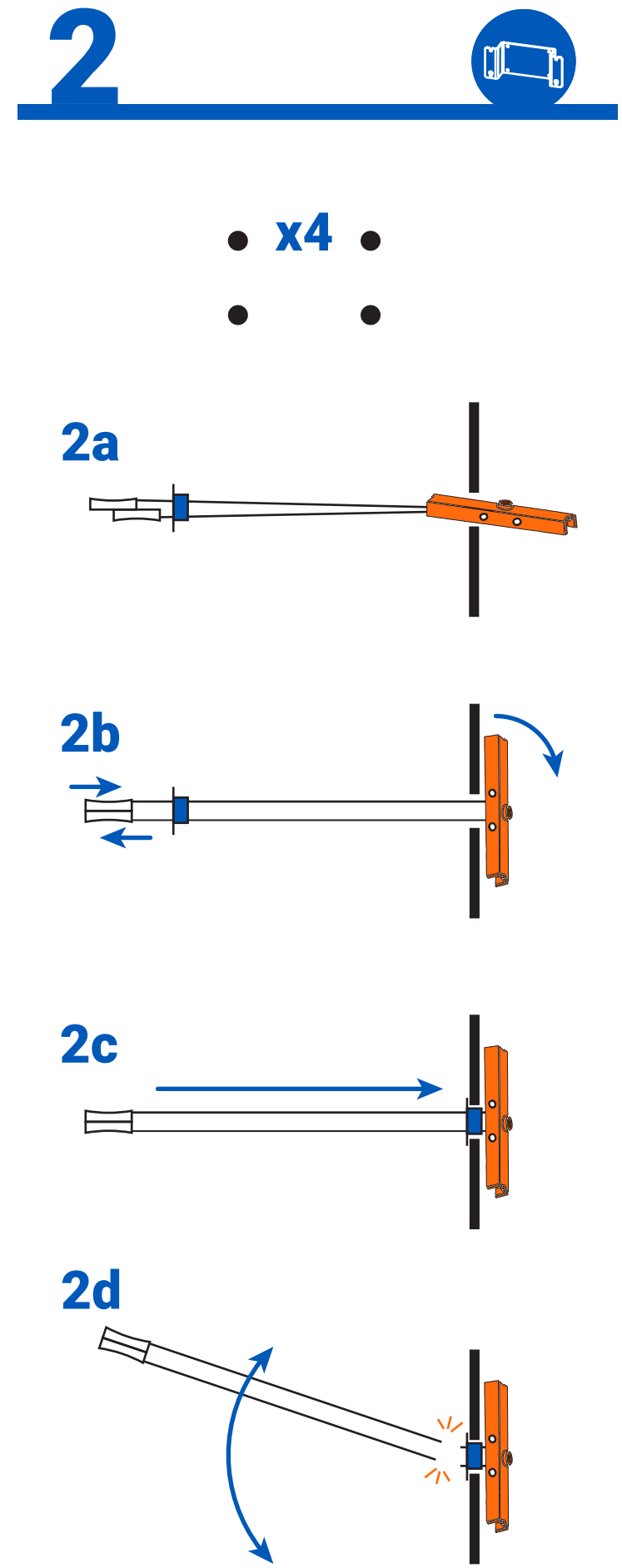

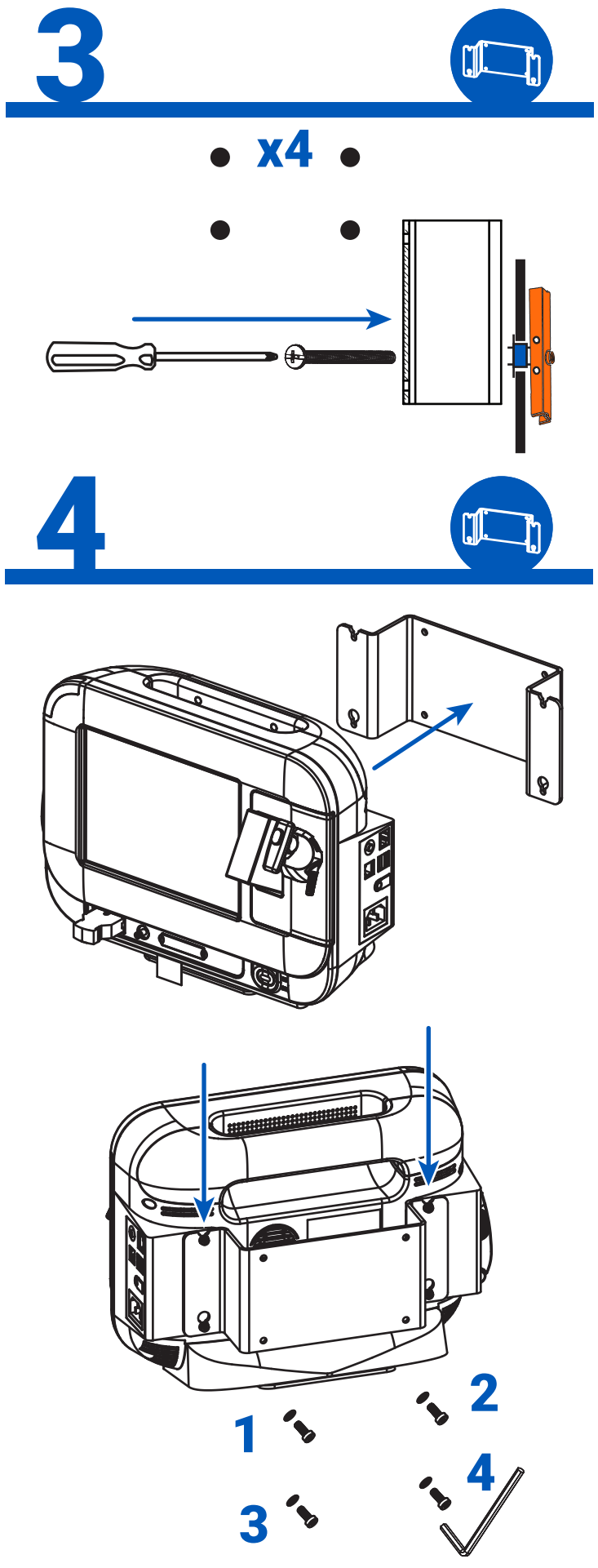

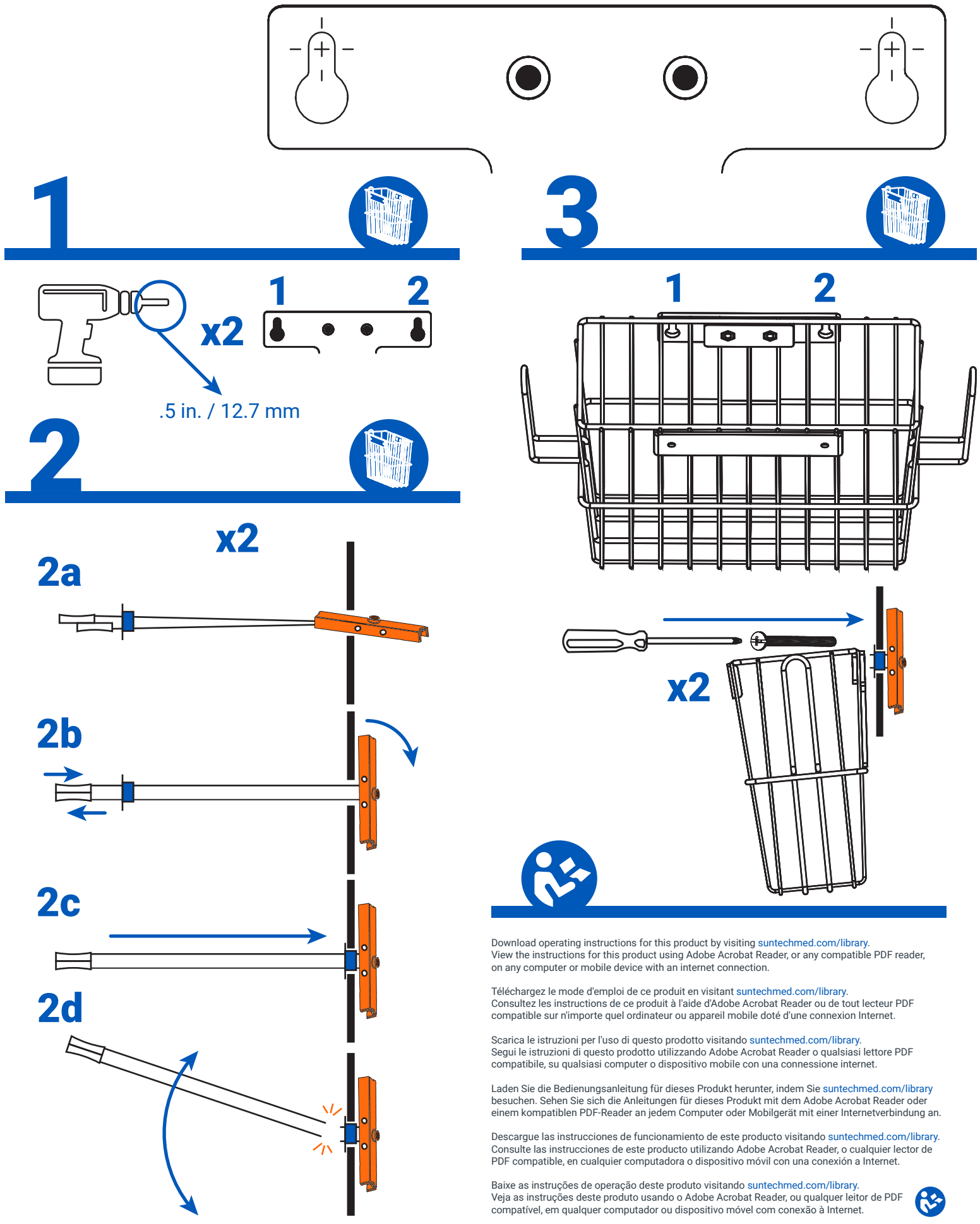

Download operating instructions for this product by visiting suntechmed.com/library.
View the instructions for this product using Adobe Acrobat Reader, or any compatible PDF reader, on any computer or mobile device with an internet connection.

Téléchargez le mode d'emploi de ce produit en visitant suntechmed.com/library.
Consultez les instructions de ce produit à l'aide d'Adobe Acrobat Reader ou de tout lecteur PDF compatible sur n'importe quel ordinateur ou appareil mobile doté d'une connexion Internet.

Scarica le istruzioni per l'uso di questo prodotto visitando suntechmed.com/library.
Segui le istruzioni di questo prodotto utilizzando Adobe Acrobat Reader o qualsiasi lettore PDF compatibile, su qualsiasi computer o dispositivo mobile con una connessione internet.

Laden Sie die Bedienungsanleitung für dieses Produkt herunter, indem Sie suntechmed.com/library besuchen. Sehen Sie sich die Anleitungen für dieses Produkt mit dem Adobe Acrobat Reader oder einem kompatiblen PDF-Reader an jedem Computer oder Mobilgerät mit einer Internetverbindung an.

Descargue las instrucciones de funcionamiento de este producto visitando suntechmed.com/library.
Consulte las instrucciones de este producto utilizando Adobe Acrobat Reader, o cualquier lector de PDF compatible, en cualquier computadora o dispositivo móvil con una conexión a Internet.

Baixe as instruções de operação deste produto visitando suntechmed.com/library.
Veja as instruções deste produto usando o Adobe Acrobat Reader, ou qualquer leitor de PDF compatível, em qualquer computador ou dispositivo móvel com conexão à Internet.